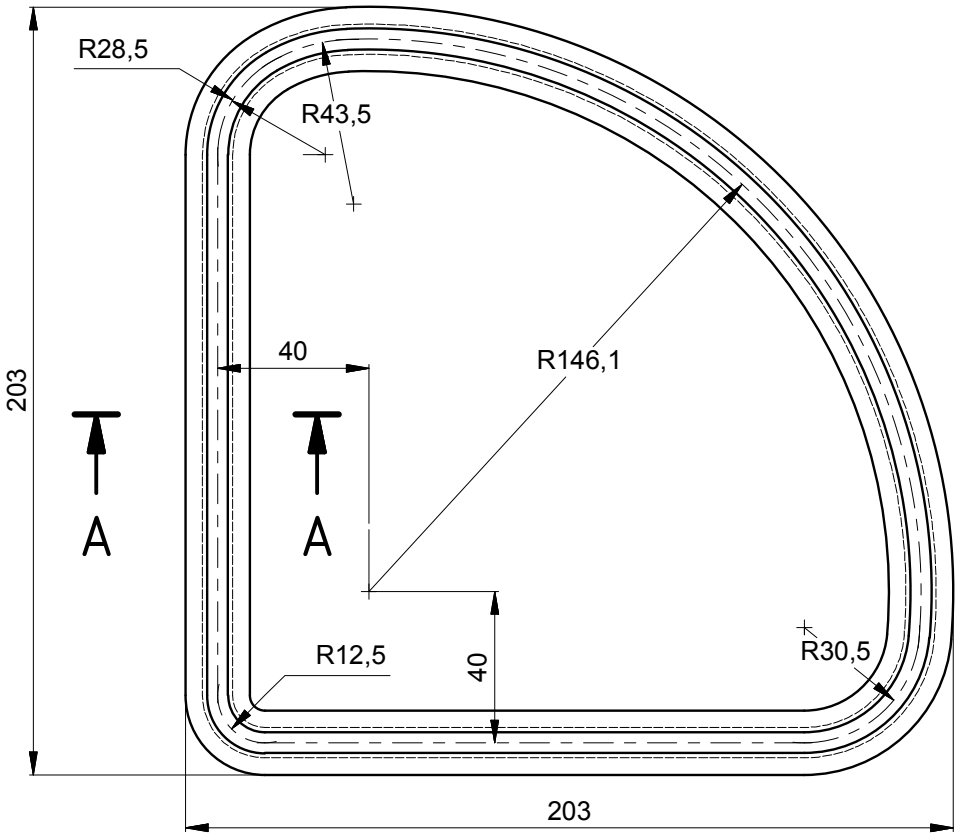



Isométrico

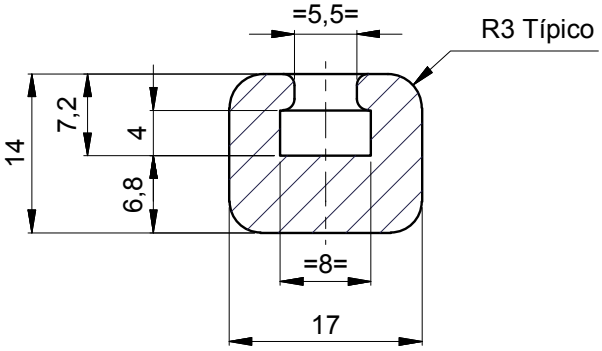

Sección A-A
Esc.: (1.5 : 1)

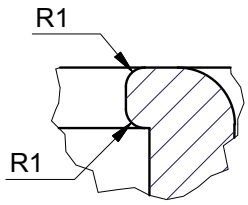

Detalle Z
Esc.: (2.5 : 1)

NOTA:
- Color: Negro

Vulcanizado

A B

EQUIVALENCIAS DE MAQUINADOS	
ANSI	DIN - ISO 1302
4	0,1
8 / 16	0,2 / 0,4
32 / 63 / 125	0,8 / 1,6 / 3,2
250 / 500	6,3 / 12,5

DIN - ISO 1302 EN MICROMETROS
ANSI EN MICROPULGADAS

smecon s.a.s. Aseguramiento Metrologico Y Control

VARIACIONES MÁXIMAS PERMISIBLES DIMENSIONES EN mm. ISO 2768 - m								
De / Hasta	0 a 6	6 a 30	30 a 120	120 a 400	400/1000	1000/2000	2000/4000	+ 4000
Maquinado	±0,1	±0,2	±0,3	±0,5	±0,8	±1,2	±2,0	±3,0
Elastómero	±0,2	±0,5	±0,8	±1,2	±2,0	±3,0	±4,0	±6,0

Material:	Mezcla Caucho NR y NBR, Superior al 60% + Retardante del fuego
Tratamiento:	
Dureza:	(70 ± 5) Shore A
Certificados:	Metrología (100% suministro), Dureza (100% suministro)

B	General	Cambio cajetín y símbolo acabados	Metro	2015-08-27
A	General	Se agrega material y cambio dureza	Metro	2013-07-31
Rev.	Coord.	Modificaciones	Vo.Bo.	Fecha

Elaboró	Jimmy A. Vega 2013-06-06	Dimensiones en: Milímetros (mm)	
Revisó	Marlon Vega 2015-09-24	Escala	Proyección
Aprobó	Metro de Medellín 2015-09-24	1:2	

Instalación:	TRENES
Sistema:	TREN MAN
Subsistema:	PUERTAS
Equipo:	ACCIONAMIENTO MECÁNICO
Descripción:	EMPAQUE COLUMNA PALANCA EMERGENCIA

ÁREA DE I+D+i

B	Rev.	A4	001947	Cod.	1.1.5.1
2024109	2013-085		1	1	
Código SAP	Requerimiento No.	Reemplaza a:	Hoja:	De:	

METRO DE MEDELLIN
CALIDAD DE VIDA

ESTE PLANO Y TODA LA INFORMACIÓN EN ÉL CONTENIDA SON PROPIEDAD DEL METRO DE MEDELLÍN, EL USO INDEBIDO O LA REPRODUCCIÓN TOTAL O PARCIAL DE ESTE SIN LA PREVIA AUTORIZACIÓN DEL METRO DE MEDELLÍN PODRÁ SER DEMANDADO POR LA VIOLACIÓN A LOS DERECHOS DE AUTOR.

Formato A4 (210x297) según DIN (476 / 823) ISO 5457